SLIM

4000 K | alumiini | 26 W | 1500 lm/m
Tuotekoodi: 629103

Jatkettava profiilivalaisin

LIMENTE SLIM on monipuolinen valaisinjärjestelmä, jolla pystyt rakentamaan erilaisia kokonaisuuksia tarpeen mukaan. Valaisin on saatavissa 3000K tai 4000K värilämpötilalla ja valaisimen avulla voit rakentaa yhtenäisen valaistuksen, jossa myös kulmat ovat valaistuja. SLIM sopii hyvin keittiön välitilaan, vitriiniin, vaatekaappiin, kauppojen hyllyihin ja kaikkialle, jossa halutaan tyylikästä, yhtenäistä ja tehokasta valaistusta. LIMENTE SLIM -järjestelmään on saatavilla osia 10, 20, 30, 50 ja 100 cm pituuksissa, minkä lisäksi on saatavilla 90 asteen kulmapaloja sekä taipuisa kulmapala.

Himmennys ja valaistuksen ohjaus

Säätämällä valaisimia voit muokata valaistusta ja luoda kotiisi tilanteeseen sopivan valaistuksen. Portaattomalla himmentimellä on helppo luoda tilaan tunnelmaa ja uutta ilmettä. Himmentämällä LIMENTE-valaisimia muutat kodin valaistusta tehokkaasta ja kirkkaasta hämärään ja kodikkaaseen. Halutessasi voit samalla säätimellä säätää kaikkia huoneessa olevia LIMENTE-valaisimia mukaan lukien erilaiset katto-, paneeli- ja välitilavalaisimet. Valaisimet säätyvät tasaisen miellyttävästi muuttaen koko tilan tunnelmaa.

Lue lisää kotisivuilta

Asennus

Järjestelmä on yksinkertainen suunnitella ja toteuttaa seuraamalla alla olevia ohjeita.

Lue lisää kotisivuilta

TOIMITUKSEEN SISÄLTYVÄT TUOTTEET

- profiilivalaisin

SLIM 100 26W 4K AL PROFIILIVALO

TUOTTEEN PERUSTIEDOT

TUOTEKOODI	629103
VIIVAKOODI	6430022820166
SÄHKÖNUMERO	4118930
ETIM YLEISNIMI JA TUOTESARJA	Valoprofiili/-nauha
ETIM LUOKKA	Valoprofiili/-nauha EC002706
ETIM TUOTERYHMÄ	41 Sisävalaisimet
VALAISIMEN VÄRI	Alulook
VALONLÄHDE	LED

TUOTTEEN TEKNISET TIEDOT

TUOTTEEN MITAT MM (P X L X K)	1011.0 x 30.0 x 12.0
ASENNUSTAPA	Pinta-asennus
VÄRILÄMPÖTILA	4000 K
CRI-ARVO	> 80
ELINIKÄ	
ENERGIALUOKKA	
VALOVIRTA	1500 lm
HYÖTYSUHDE	53 lm/W
JÄNNITE	24 V DC
KOTELOINTILUOKKA	IP21
LED/M	
OTTOTEHO	26 W
KYTKENTÄJAKSOJEN LUKUMÄÄRÄ	> 50 000
KÄYTTÖLÄMPÖTILA	-20°C~50°C
VIRRANSYÖTTÖLIITIN	
TAKUU KK	24
LISÄTURVA KK	
ASENNUS- JA KÄYTTÖOHJE	https://www.limente.fi/Images/productpics/instructions/limente_led-slim.pdf

SLIM 100 26W 4K AL PROFIILIVALO

SUOSITELLUT LISÄVARUSTEET

TUOTEKOODI	TUOTE
LED28030	LIMENTE VIRTALÄHDE, VALKOINEN, 24 V, 30W, INTEGROIDUT LIITTIMET
LED28060	LIMENTE VIRTALÄHDE, VALKOINEN, 24 V, 60W, INTEGROIDUT LIITTIMET
LED28100	LIMENTE VIRTALÄHDE, VALKOINEN, 24 V, 100W, INTEGROIDUT LIITTIMET
640551	SMART 551, LUXUS VALONOHJAUSSETTI, 24 V, VALKOINEN
640552	SMART 552, LUXUS VALONOHJAUSSETTI, 24 V, VALKOINEN
640554	SMART 554, LUXUS VALONOHJAUSSETTI, 24 V, MUSTA
640556	SMART 556, GREENLINE VALONOHJAUSSETTI, 24 V, VALKOINEN
640557	SMART 557, GREENLINE VALONOHJAUSSETTI, 24 V, VALKOINEN
640425	SMART 425, LANGATON VALONOHJAUS
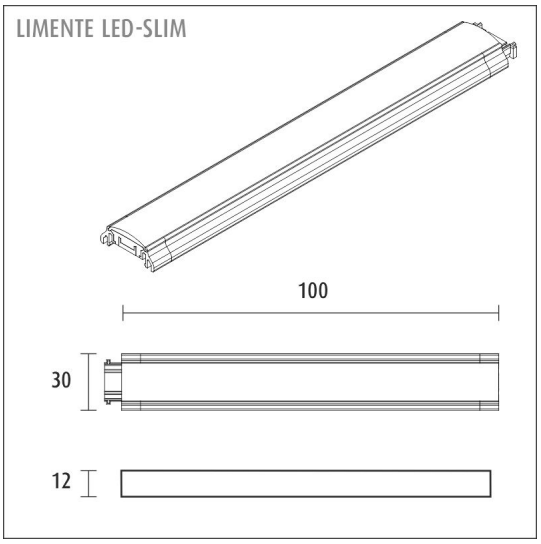
SLIM 100 26W 4K AL PROFIILIVALO